FRONT

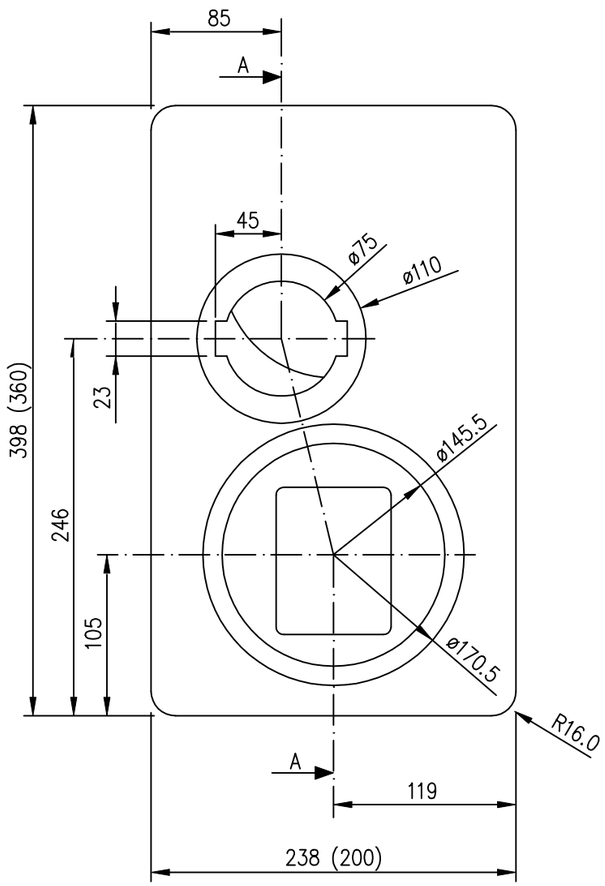

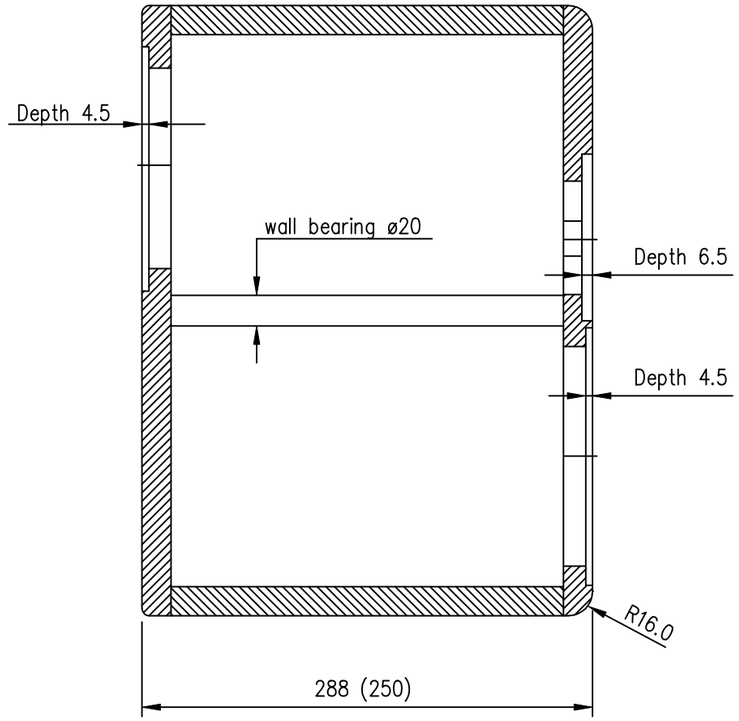

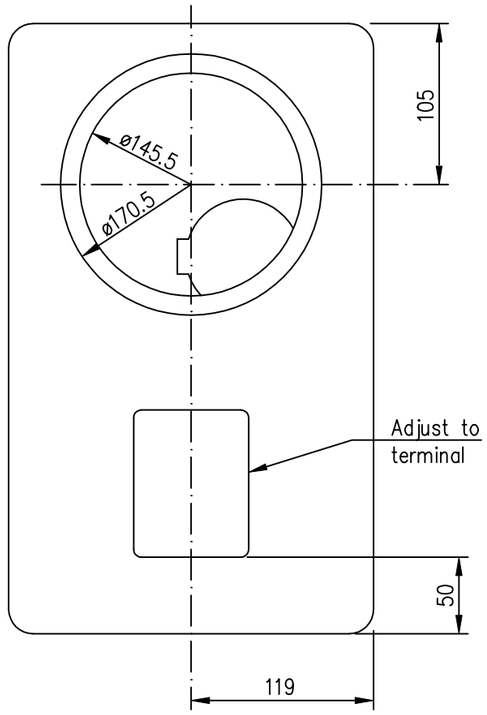

MATERIAL: 19mm MDF

The cabinets are to be made in pair with reversed front.

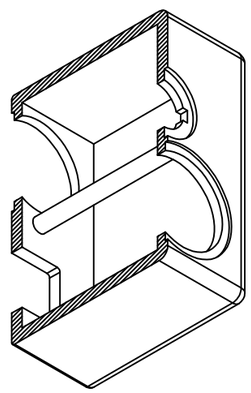

Antall	Benevnelse	Nr.	Tegn.nr.	Matr.	Bemerkning

	Dato	Sign.
Tegnet	20.10.2000	T.J.
Kontrollert		
Godkjent		

seas FABRIKKER A.S.

Endringer

Sign. Dato Ant. Bok-Stav

Målestokk 1:4

CABINET
CHARIS

K00214

Erstatning for:

Erstattet av: