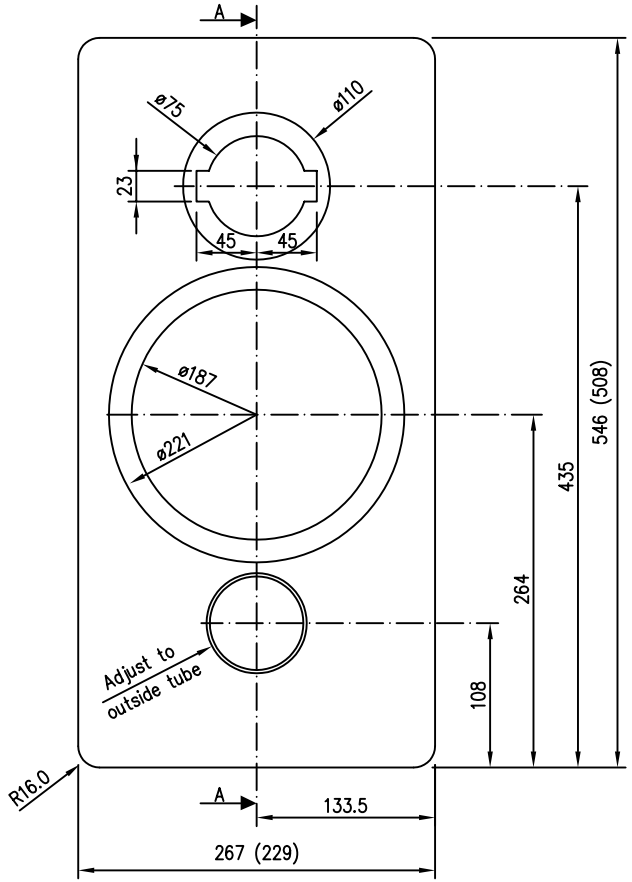

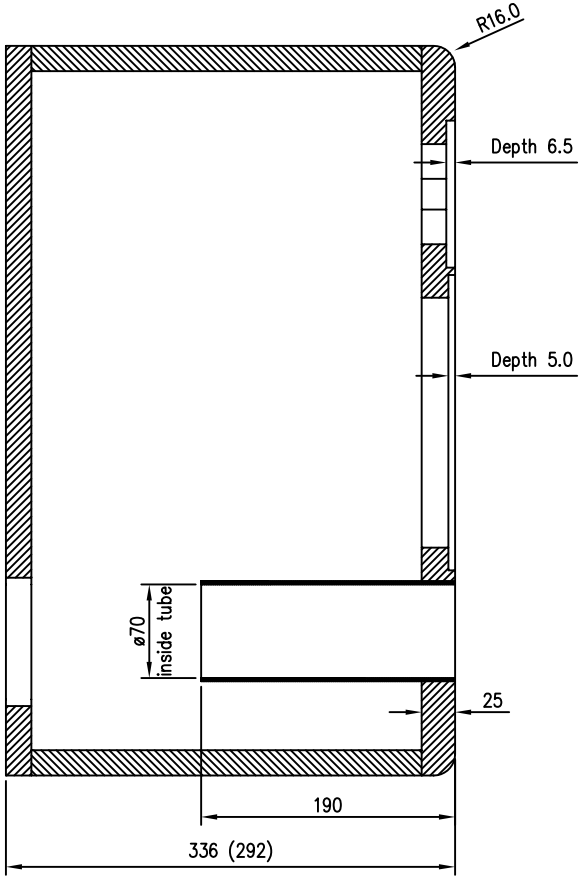

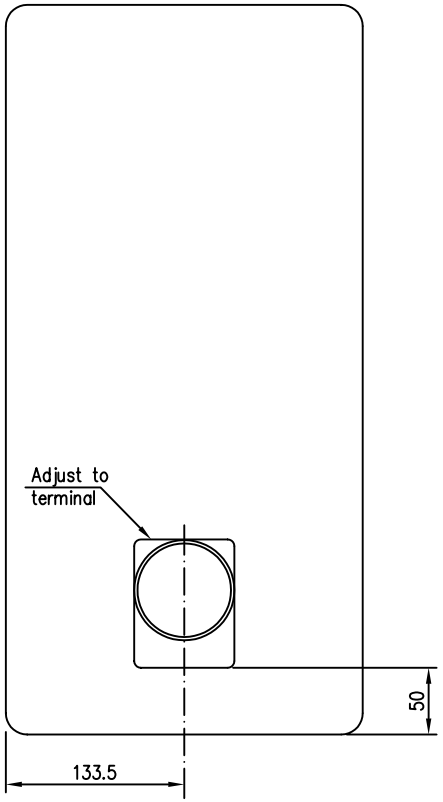

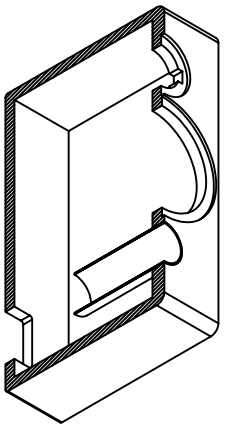

MATERIALE: 19mm MDF – topp, bottom and sides
25mm MDF – front baffel

Sign.					
Dato					
Antall	Benevnelse	Nr.	Tegn.nr.	Matr.	Bemerkning

Endringer		Dato	Sign.
	Tegnet	19.12.2000	T.J.
	Kontrollert		
	Godkjent		
	Målestokk		
	1: 4		

seas FABRIKKER A.S.

CABINET
TRYM

K00216

Erstatning for:

Erstattet av:

Ant.

Bde-Stow